ԿՏՐՎԱԾՔ 4 - 4
Մ1 : 20

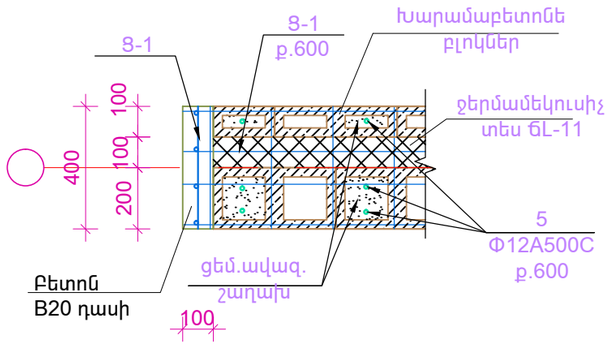

ԿՏՐՎԱԾՔ 6 - 6
Մ1 : 20

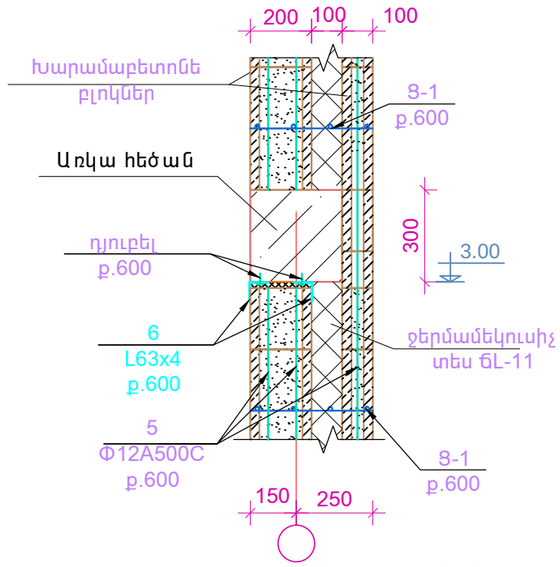

ԿՏՐՎԱԾՔ 5 - 5
Մ1 : 20

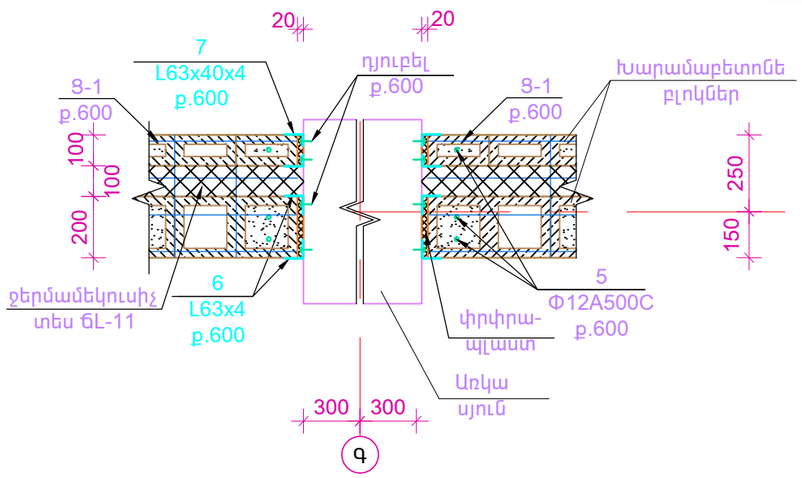

ԿՏՐՎԱԾՔ 7 - 7
Մ1 : 20

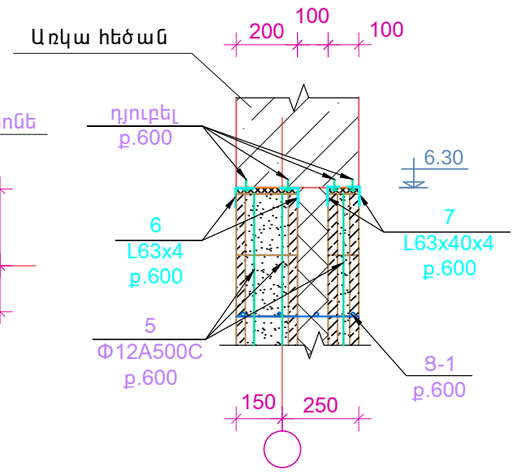

N N	ՆՇԱՆԱԿՈՒՄ	ԱՆՎԱՆՈՒՄ	ՔԱՆ. հատ	ՁԱՆԳՎԱԾ 1 տարրի համար կգ	ԱՄԲՈՂՋ ՁԱՆԳՎԱԾ կգ	ԾԱՎԱԼ մ^3
		ՄԻԱՁՈՒՅԼ ԲԱՐԱՎՈՐ ԲՄ-2 (2հատ)				
1		Φ12A500C L=500	4	0.45	1.80	
2		Φ12A500C L=2100	4	1.90	7.60	
3		Φ6Ac-I L=1440	12	0.32	3.90	
		Բետոն B20 դասի				0.30 մ^3
		Շաղափել անցք Φ14մմ, L=320	4			
		ՄԻԱՁՈՒՅԼ ԲԱՐԱՎՈՐ ԲՄ-3 (14հատ)				
1		Φ12A500C L=500	3	0.45	1.40	
2		Φ12A500C L=2100	3	1.90	5.70	
4		Φ6Ac-I L=400	12	0.09	1.10	
		Բետոն B20 դասի				0.09 մ^3
		Շաղափել անցք Φ14մմ, L=320	3			
		ՊԱՏԵՐԻ ԱՄՐԱԿԱՊՈՒՄ (2հատ)				
5		Φ12A500C ΣL=360.00 գծ.մ	-	0.888	320.00	
6	ՊՍՏ 8509-86	L63x4 L=60	108	0.24	26.00	
7	ՊՍՏ 8510-86	L63X40x4 L=60	108	0.19	20.60	
Ց-1	կե-10	Ցանց Ց-1 L=135.00գծ.մ	-	1.70	229.50	
		դյուբել Φ6 L=60	216	0.013	2.88	
		Բետոն B20 դասի				2.50 մ^3
		Ցեմ.ավազ.շաղախ 100 դասի				5.50 մ^3
		Փրփրապլաստ				0.30 մ^3

ՁՈՂԵՐԻ ԱՄՓՈՓԱԳԻՐ

ԴԻՐՔ	ԷՍՔԻԶ
3	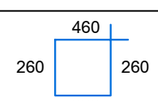

ԳԼԽ. ՃԱՐՏ.	Ա.ՅՈՎՀԱՆՆԻՍՅԱՆ			ԿՈՏԱՅՔԻ ՄԱՐԶԻ ԱԲՈՎՅԱՆԻ ԹԻՎ 3 ՄԱՆԿԱՊԱՐՏԵԶԻ ՎԵՐԱԿԱՌՈՒՑՄԱՆ ՆԱԽԱԳԾԱՅԻՆ ԱՇԽԱՏԱՆՔՆԵՐԻ ԻՐԱԿԱՆԱՑՈՒՄ	TPD - 19 (TKQ - 08)		ԿԵ
Ն.Գ.Ճ.	Լ.ԱՂԱՋԱՆՅԱՆ				ՓՈՒԼ	ԹԵՐԹ	ԹԵՐԹԵՐ
ԲԱԺՆԻ ՊԵՏ	Լ.ԱՂԱՋԱՆՅԱՆ				Ա	47	57
ԳԼԽ.ՄԱՍՆ.	Կ.ԳՐԻԳՈՐՅԱՆ			ԳԼԽԱՎՈՐ ՄՈՒՏՔԻ ՊԱՏԵՐԻ ՓՈՎԱԾՔՆԵՐԻ ԿՏՐՎԱԾՔՆԵՐ, ՄԱՍՆԱԳԻՐ			
ՆԱԽԱԳԾԵՑ.	Ա.ՊԱՊՈՅԱՆ						